·Explorer·

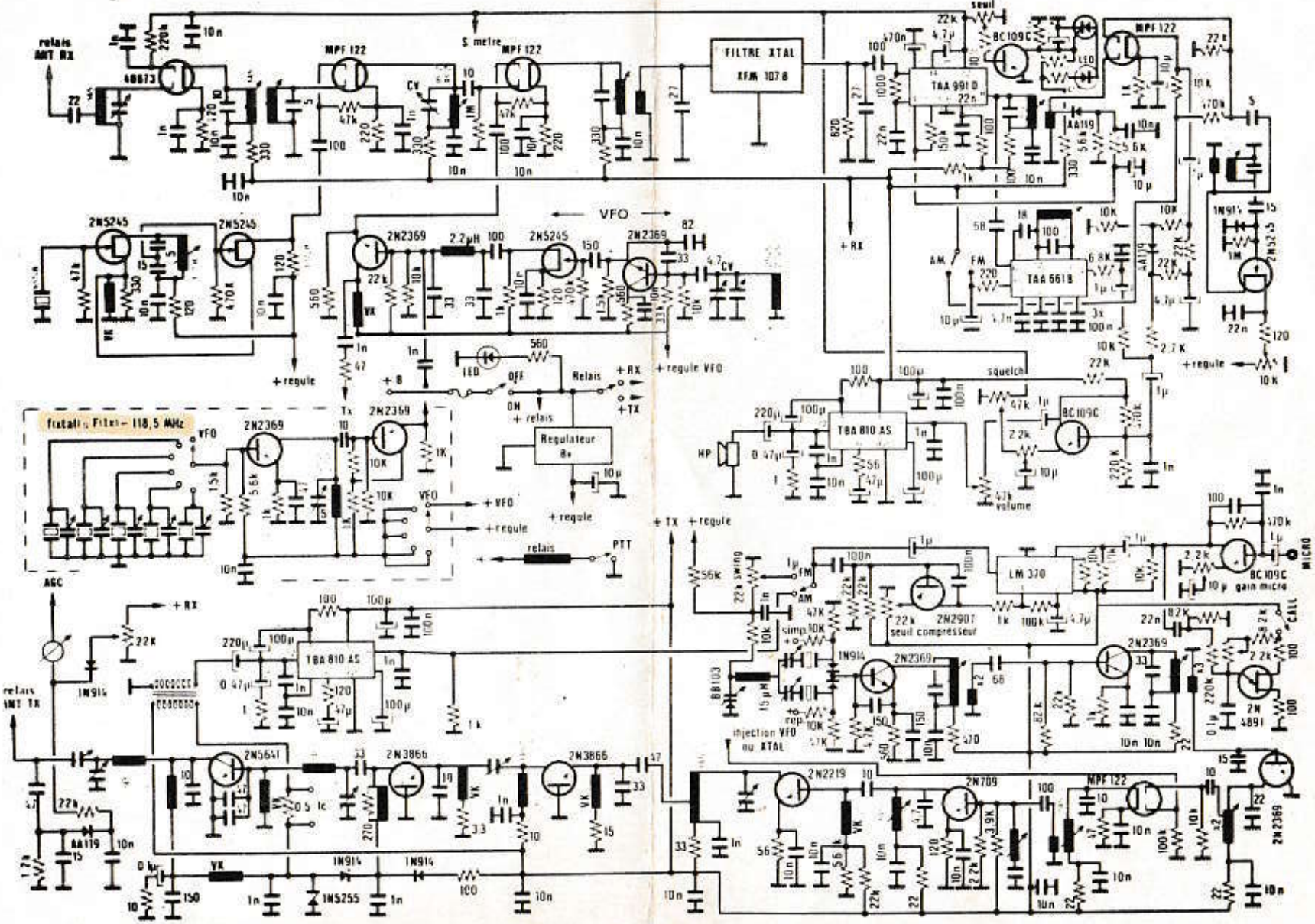
relais ANT RX
S mètre
FILTRE XTAL
XFM 107 B
TAA 991 D
TAA 661 B
TBA 810 AS
LM 370
BC 109C
MPF 122
2N5245
2N2369
2N3866
2N5641
2N2219
2N709
2N2907
2N4891
VFO
+ RX
+ TX
+ régule
Relais
Regulateur 8v
squelch
volume
HP
MICRO
gain micro
seuil compresseur
injection VFO ou XTAL
relais ANT TX
AGC
PTT
CALL
fixtal = Fix1 - 118,5 MHz